SC2260-R4 遥控编码电路

SC2260-R4(PT2260-R4S)简介

SC2260-R4(PT2260-R4S)与 PT2260-R4 完全兼容，和 SC2272（PT2272）配对使用，最多有 12 位三态地址编码。

SC2260-R4(PT2260-R4S)特点

- CMOS工艺，低功耗
- 工作电压范围宽：2V~12V
- 数据A 最多可达6 位
- 红外遥控和无线电遥控应用

SC2260-R4(PT2260-R4S)特点

- CMOS工艺，低功耗
- 工作电压范围宽：2V~12V
- 数据A 最多可达6 位
- 红外遥控和无线电遥控应用

SC2260-R4(PT2260-R4S)应用

- 车辆防盗系统
- 遥控玩具
- 家庭防盗系统
- 其他工业遥控

SC2260-R4(PT2260-R4S)管脚图

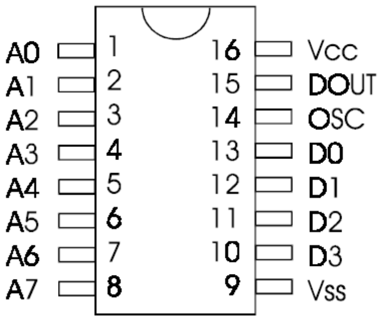

SC2260-R4(PT2260-R4S)

SC2260-R4(PT2260-R4S)管脚功能

名称	管脚标号	输入/出	说　　明
A0 ～ A5	1～6	输入	0#~5#码地址管脚。SC2260通过检测这六条三状态的管脚来确定位 0 ～位5 的编码波形。每个管 脚均可置为“0”、“1”或“f”(悬空)
A6/D5 ～ A9/D2	7～8 10～11	输入	6#~9#码地址管脚或5#~2#数据管脚。SC2260通过检测这四条三状态的管脚来确定位6-9位的编 码波形。当它们用作地址管脚时，可分别置为 “0”、“1”或“f”(悬空)；当它们用作数据 管脚时只能置为“0”或“1”
D1,D0	12,13	输入	1#~0#数据管脚。内部有下拉电阻,只能置为‘0”或“1”
OSC	14	输入	单端电阻振荡器输入端，与电源正端（Vcc）所接电阻决定振荡频率
Dout	15	输出	编码输出端（通常情况为“0”）
Vss	9		电源负端（－）
Vcc	16		电源正端（＋）

TEL:0755-88304213　88291843　　FAX: 88290509　　E-mail: jja2000@tom.com　　http://www.sc-tech.cn/

SC2260-R4(PT2260-R4S)参数表：极限参数(Ta=25℃)

参数	符号	参数范围	单位
电源电压	Vcc	2~12.0	V
输入电压	Vi	-0.3~Vcc+0.3	V
输出电压	Vo	-0.3~Vcc+0.3	V
最大功耗(Vcc=12V)	Pa	300	mW
工作温度	Topr	-20~+70	℃
贮存温度	Tstg	-40~+125	℃

SC2260-R4(PT2260-R4S)电气参数

参数	符号	测试条件	最小值	典型值	最大值	单位
电源电压	Vcc		2		12	V
电源电流	Icc	Vcc=12V 振荡器停振A0~A11 开路		0.02	0.3	μA
Dout 输出驱动电流	IOH	Vcc=5V，VOH=3V	-3			mA
		Vcc=8V，VOH=4V	-6			mA
		Vcc=12V，VOH=6V	-10			mA
Dout 输出陷电流	IOL	Vcc=5V，VOL=3V	2			mA
		Vcc=8V，VOL=4V	5			mA
		Vcc=12V，VOL=6V	9			mA

SC2260-R4(PT2260-R4S)应用图

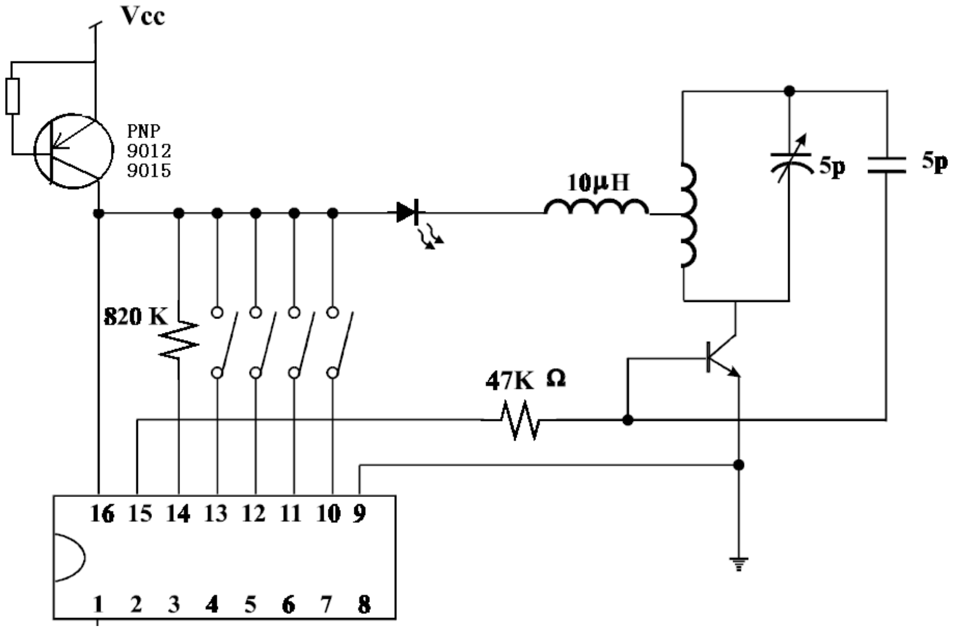

SC2260-R4(PT2260-R4S)四路数据应用

SC2260-R4(PT2260-R4S)振荡电阻配对表（Rosc）

SC2260	SC2272M4/L4	PT2272 M4/L4
4.7M	220K	220K
5.6M	270K	270K
6.8M	330K	330K
9~10M	680K	680K
10~12M	820K	820K